# Datablad

Varenummer: 72009005032
Beskrivelse: Standardgear 9P5B I=5
Indgang fortandet

## Mål

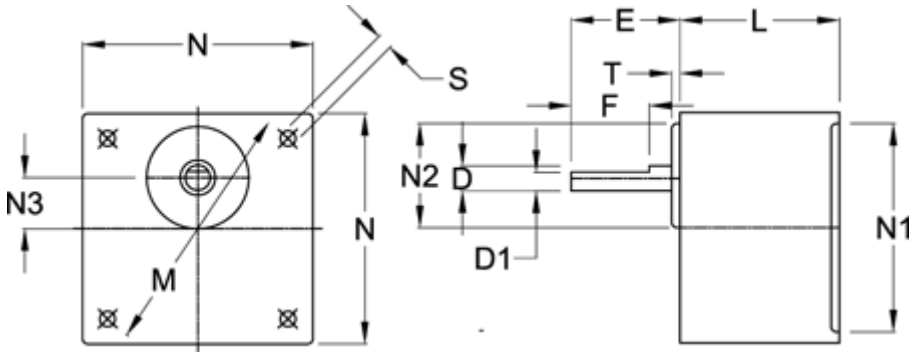


| | |
|---|---|
| D = 12 | N2 = 38 |
| D1 = 9.5 | N3 = 18 |
| E = 35 | S = 4xø6,5 |
| F = 25 | T = 5 |
| L = 42 | |
| M = 104 | |
| N = 90 | |
| N1 = 83 | |

*Dokumenter, målskitser og brochurer af enhver slags kan indeholde fejl for hvilke Brd. Klee A/S ikke hæfter.*